03.01

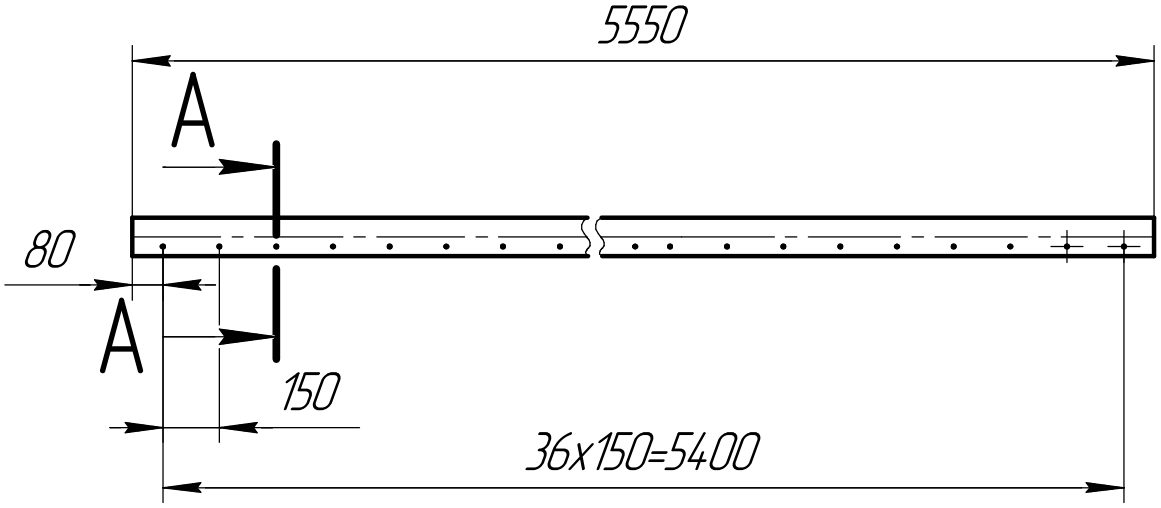


А–А (1:2)

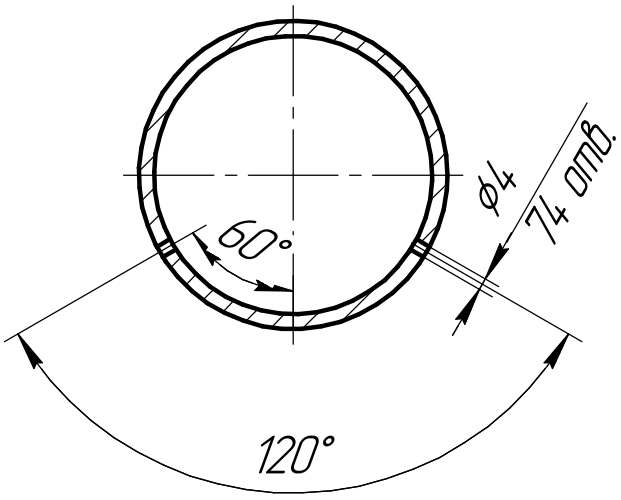


| | | | | | | | |
|---|---|---|---|---|---|---|---|
| | | | | | 03.01 | | |
| Изм. | Лист | № докум. | Подп. | Дата | Колектор | Лит. | Масса | Масштаб |
| Разраб. | | Воробйова | | | | | 66,4 | 1:20 |
| Пров. | | Кайданович | | | | Лист | Листов 1 |
| Т.контр. | | | | | | | |
| Н.контр. | | | | | Труба 102х5 ДСТУ 8938:2019 / 20 ДСТУ 7809–2015 | | |
| Утв. | | Удот | | | | | |

Перв. примен. 03.00

Справ. №

Подп. и дата

Инв. № дубл.

Взам. инв. №

Подп. и дата

Инв. № подл.

Копировал

Формат А4